А
6

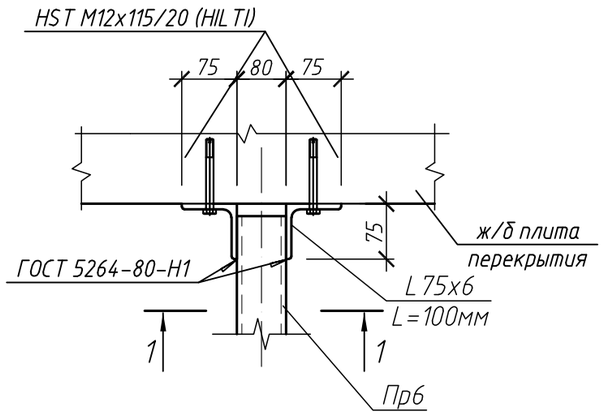

Разрез 1-1

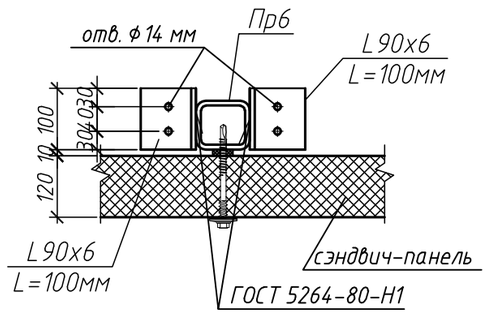

Б
2-4

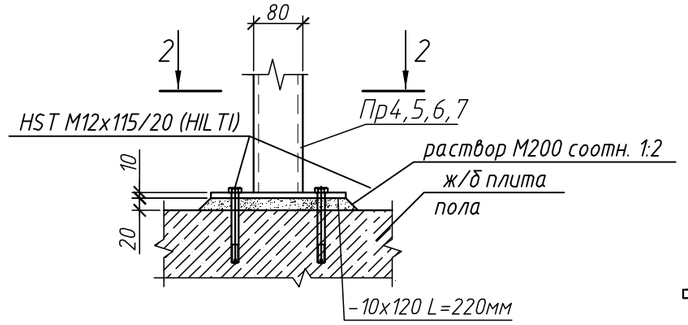

Разрез 2-2

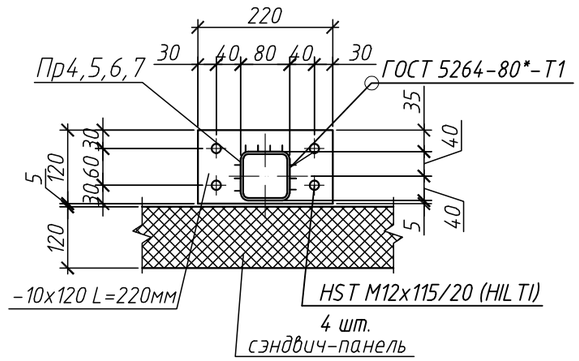

В
1-4

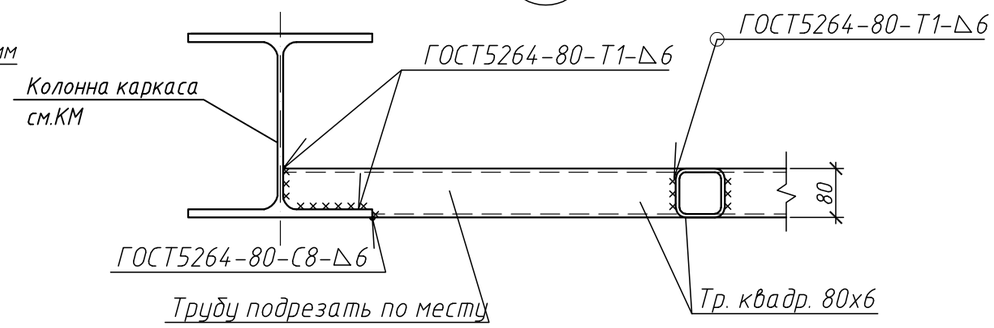

Примечания

1. Общие указания см. лист 1.
2. Данный лист смотреть совместно с листами 2-5.
3. Крепление фасонных элементов осуществляется при помощи самонарезающихся винтов с ЭПДМ-прокладкой шайбы к металлическим элементам каркаса.

						РНФ 14-29-00172-1-КР.2			
						Здание с испытательным стендом по адресу: г.Пермь, ул. Академика Королева, 1			
Изм.	Кол.уч.	Лист	N док.	Подп.	Дата				
Разраб.		Лядова				Здание с испытательным стендом	Стадия	Лист	Листов
Проверил		Плотников					Р	6	
Н. контр.		Лядов				Узлы А, Б, В.	ИМСС УрО РАН		

Формат А3

Согласовано

Взам. инв. №

Подп. и дата

Инв. № подл.